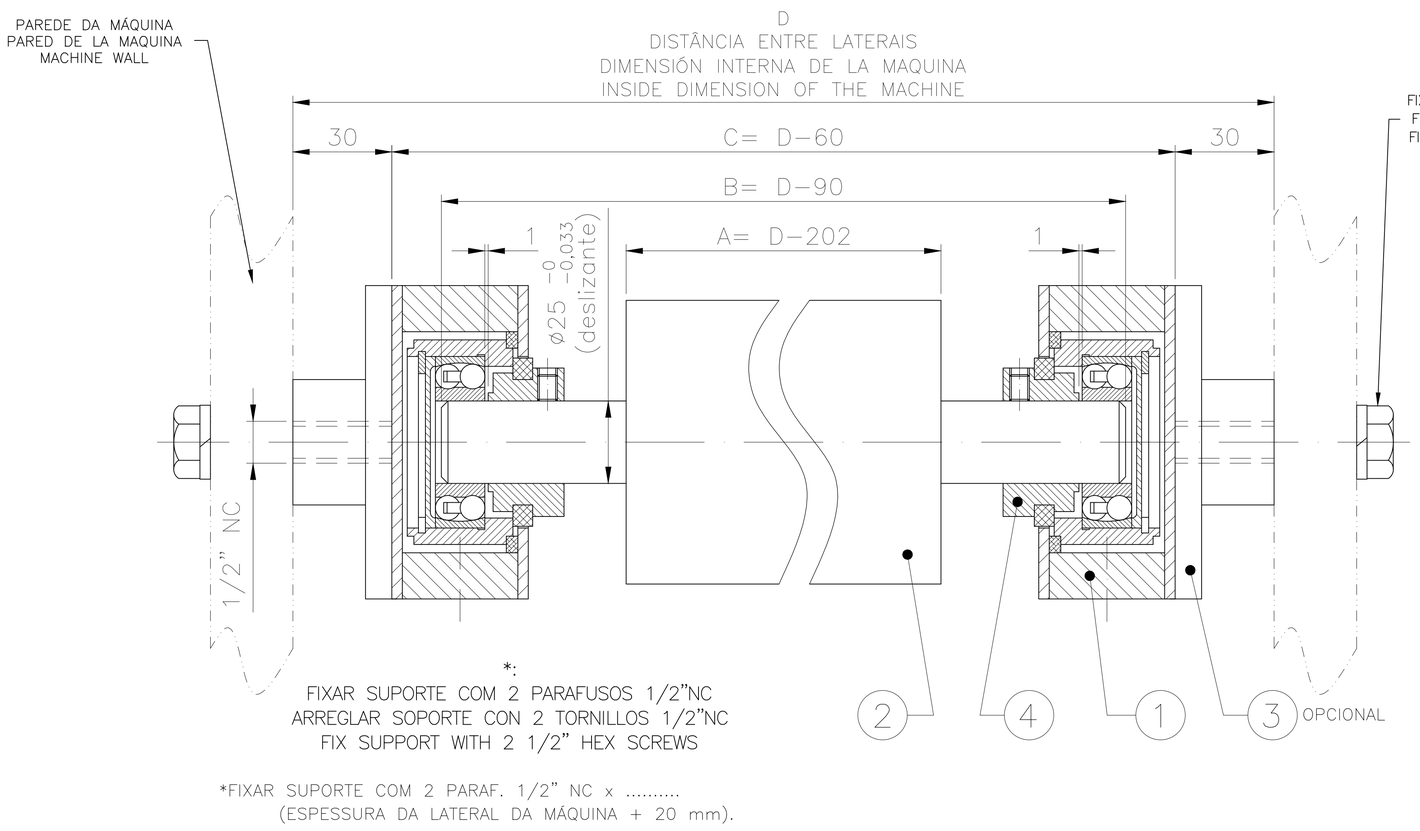

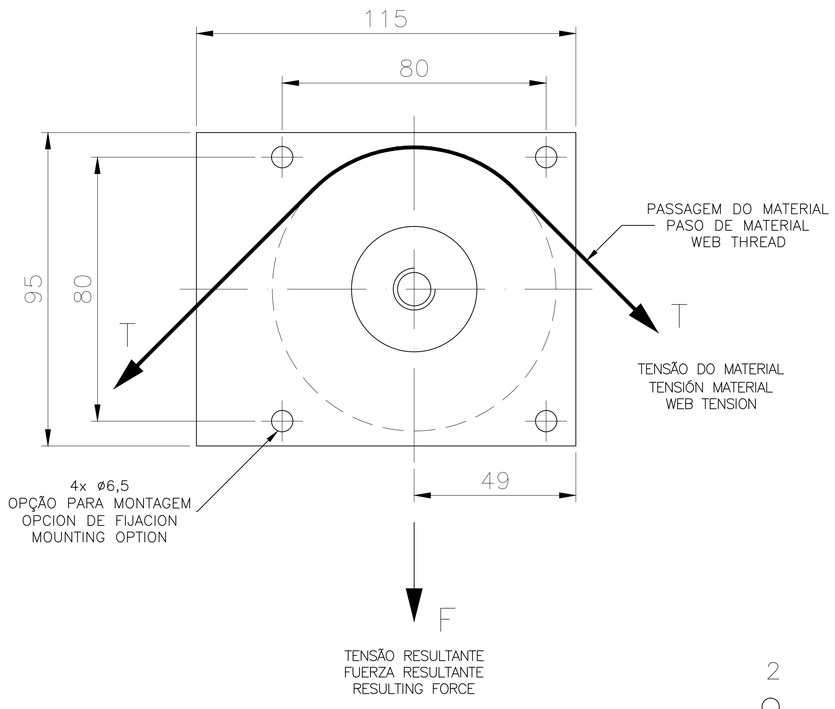

*FIXAR SUPORTE COM 2 PARAF. 1/2" NC x .....
(ESPESSURA DA LATERAL DA MÁQUINA + 20 mm).

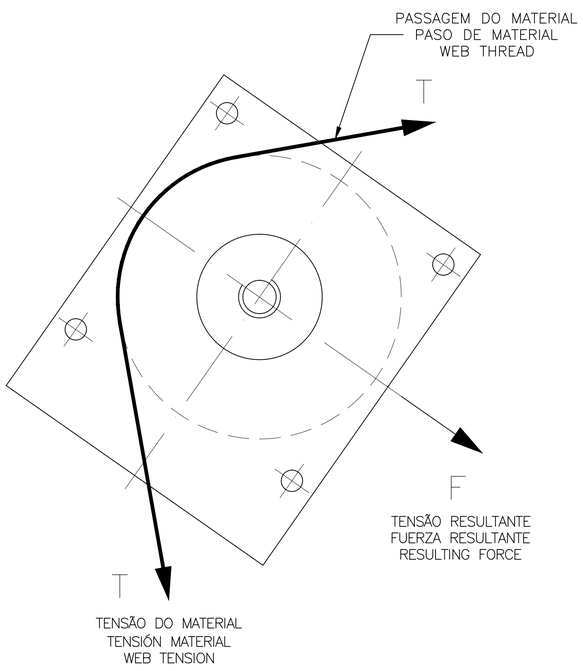

4

FIXAÇÃO DA BUCHA LABIRINTO:
– COM AS BUCHAS SOLTAS NO EIXO, CENTRALIZE O ROLETE DE MEDIÇÃO;
– DESLIZE A BUCHA ATÉ QUE A MESMA ENCOSTE NO ANEL INTERNO DO ROLAMENTO;
– AFASTE A BUCHA 1 mm DO ANEL E APERTE OS PARAFUSOS DE FIXAÇÃO DA BUCHA.;
– REPITA A OPERAÇÃO COM A BUCHA OPOSTA.

FIJACIÓN DEL COJINETE:
– CON LOS COJINETES LIBRES EN EL EJE, CENTRALIZAR EL RODILLO DE MEDICIÓN;
– DELIZAR LOS COJINETES HASTA TOCAR EL ANILLO INTERIOR DEL RODAMIENTO;
– AFASTAR EL COJINETE 1mm DEL ANILLO INTERIOR Y APRETAR EL TORNILLO DE LO COJINETE;
– REPITA EL PROCESO CON LO COJINETE OPUESTO.

SLEEVE MOUNTING:
– WITH LOOSE BUSHINGS ON THE SHAFT, CENTER THE MEASUREMENT ROLLER;
– SLIDE THE BUSHING UNTIL IT TOUCHES THE BEARING´S INNER RING;
– MOVE THE BUSHING BACK 1mm AND TIGHTEN THE BUSHING´S SETSCREW;
– REPEAT THE SAME OPERATION WITH THE OPPOSITE BUSHING.

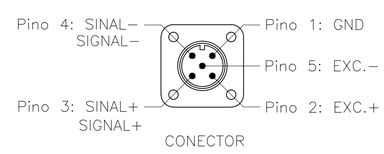

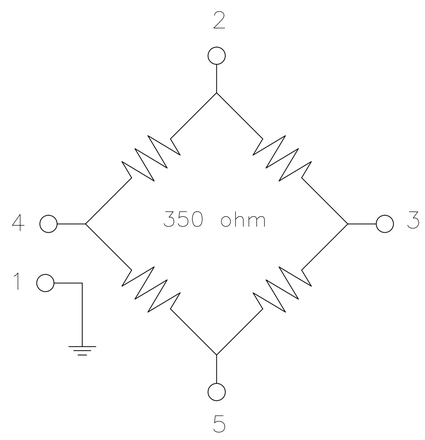

PRESTMAC automação industrial
WWW.PRESTMAC.COM.BR

CÉLULA DE CARGA
CELDA DE CARGA
LOAD CELL
PMQ

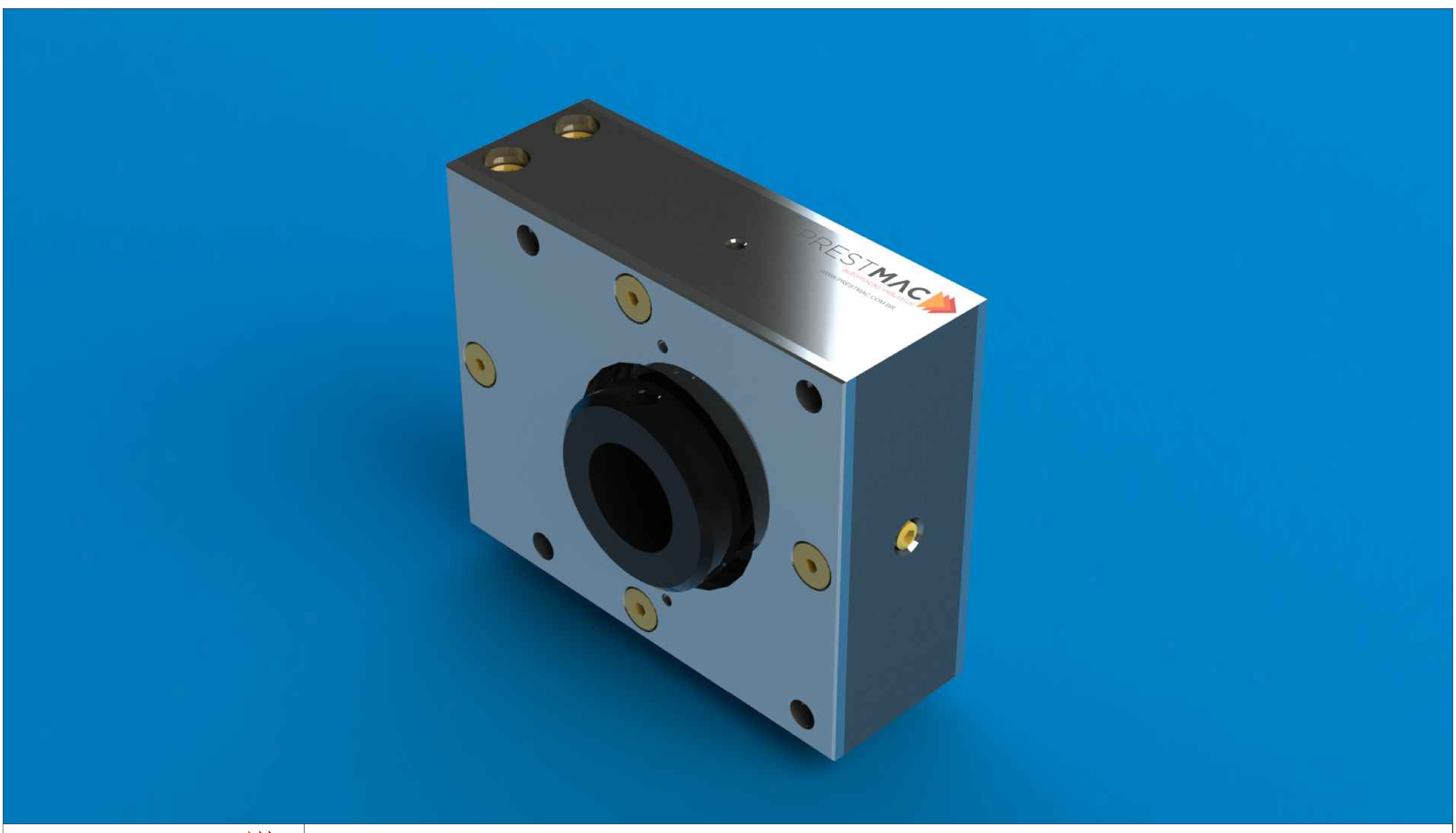

PRESTMAC automação industrial
WWW.PRESTMAC.COM.BR

CÉLULA DE CARGA
CELDA DE CARGA
LOAD CELL
PMQ