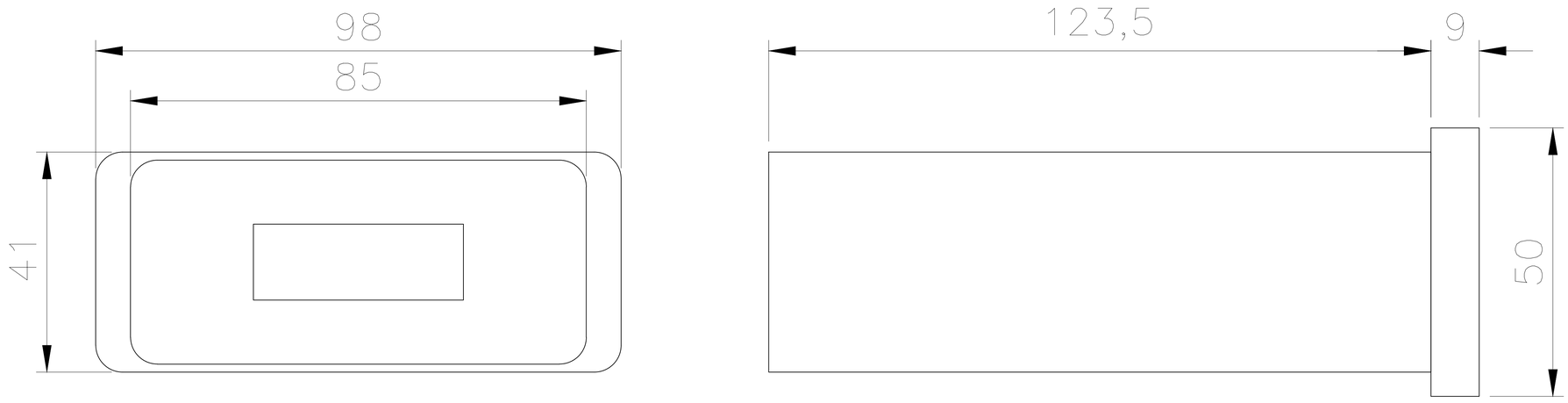

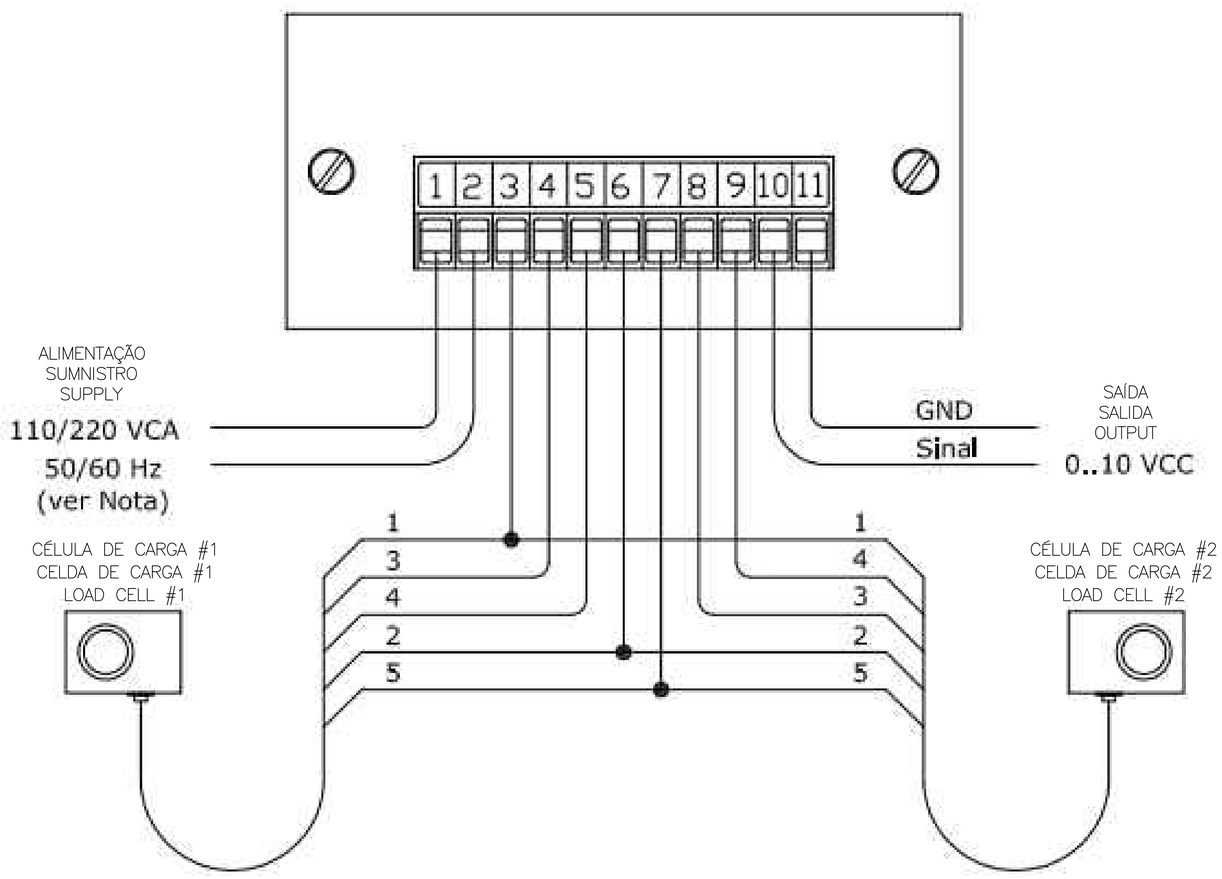

TERMINAL	FUNÇÃO FUNCTION
1	Allmentação C.A. - 110/220 VCA
2	Allmentação C.A. - 110/220 VCA
3	GND
4	SInal (+) - Célula de Carga #1
5	Sinal (-) - Célula de Carga #1
6	Excltação (+) - Células #1 e #2
7	Excltação (-) - Células #1 e #2
8	Sinal (+) - Célula de Carga #2
9	Sinal (-) - Célula de Carga #2
10	Saída (+) - 0..10 VCC
11	GND

PRESTMAC
automação industrial
WWW.PRESTMAC.COM.BR

INDICADOR DE TENSÃO
INDICADOR DE TENSIÓN
WEB TENSION INDICATOR

MTD-10